Р–Р(1:5) (1)

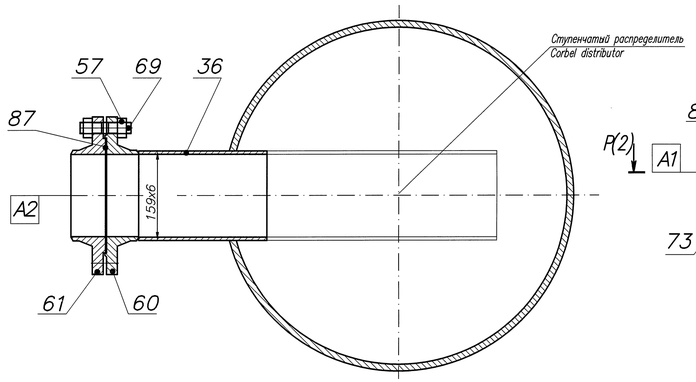

С–С (1:5) (1)

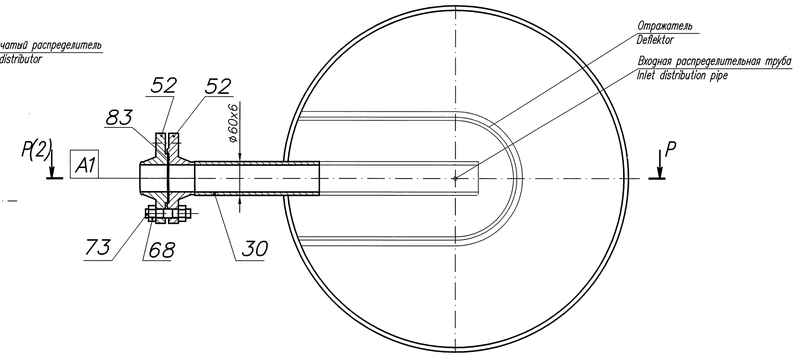

План расположения фундаментных болтов
и регулировочных винтов
Arrangement of foundation bolts and adjusting screw

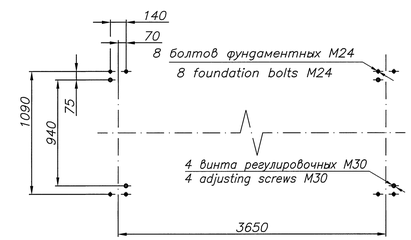

Т–Т (1:5)(1)

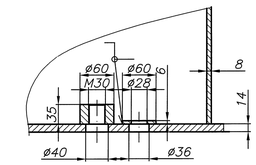

У–У (1:5)(1)

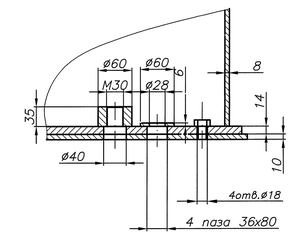

Ц–Ц (1:5) (1)

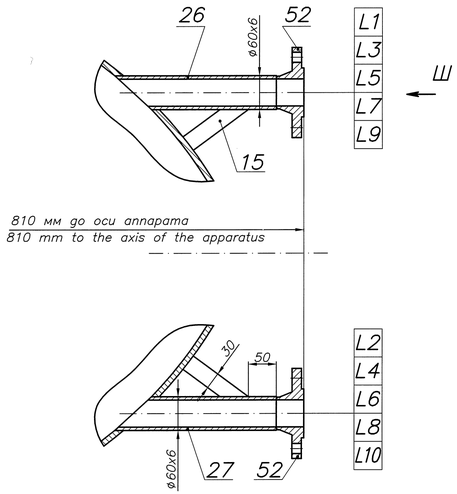

Щ (1:5) (1)

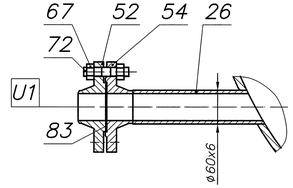

Схема строповки
Lift bracket

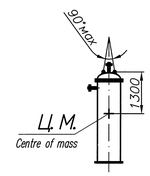

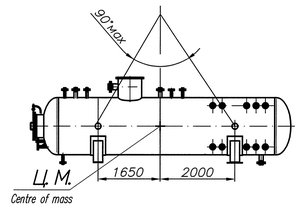

Ю–Ю (1:25) (1)

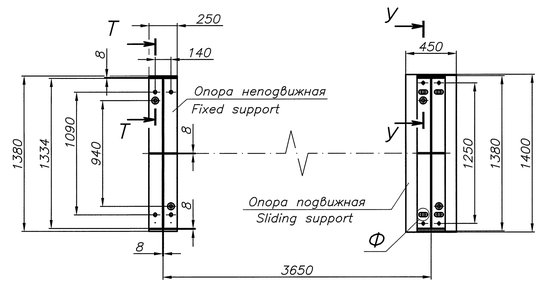

Ф (1:4)

Шайба не показана
Washer is omitted

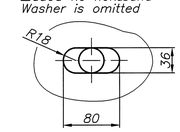

Э (1:5) (1)

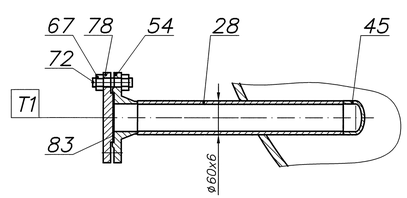

Ш (1:5)

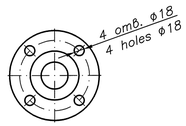

Требуемое качество деминерализованной воды с СТО–ОГЭ–1–2012
Required Quality of Demineralised Water

Наименование параметра Parameter	Единица измерения Unit of measur.	Значение Value
Прозрачность по шрифту, не менее Code transparency, at least	см cm	40
Общая жесткость, не более Total hardness, not more than	мкг–экв/дм³ μg–eq./dm³	5
Содержание соединений железа, не более Content of iron compounds, not more than	мкг/дм³ μg/dm³	50
Содержание соединений меди, не более Content of copper compounds, not more than	мг/дм³ mg/dm³	20
Содержание кремниевой кислоты Content of silicic acid	мкг/дм³ μg/dm³	не нормируется not specified
Содержание нефтепродуктов, не более Content of oil products, not more than	мг/дм³ mg/dm³	0,3

Подпись и дата / Sign. and date
Инв. № дубл. / Copy. inv. No
Взам. инв. № / Repl. inv. No
Подпись и дата / Sign. and date
Инв. № подл. / Orig. inv. No

Изм. REV.	Лист Sheet	N док. Doc. No.	Подп. Sign.	Дата Date	16017–43/6–К04.001ВО	Sheet Лист 3
1	Зам	1445-16		08.12.16		

Формат А1 Size